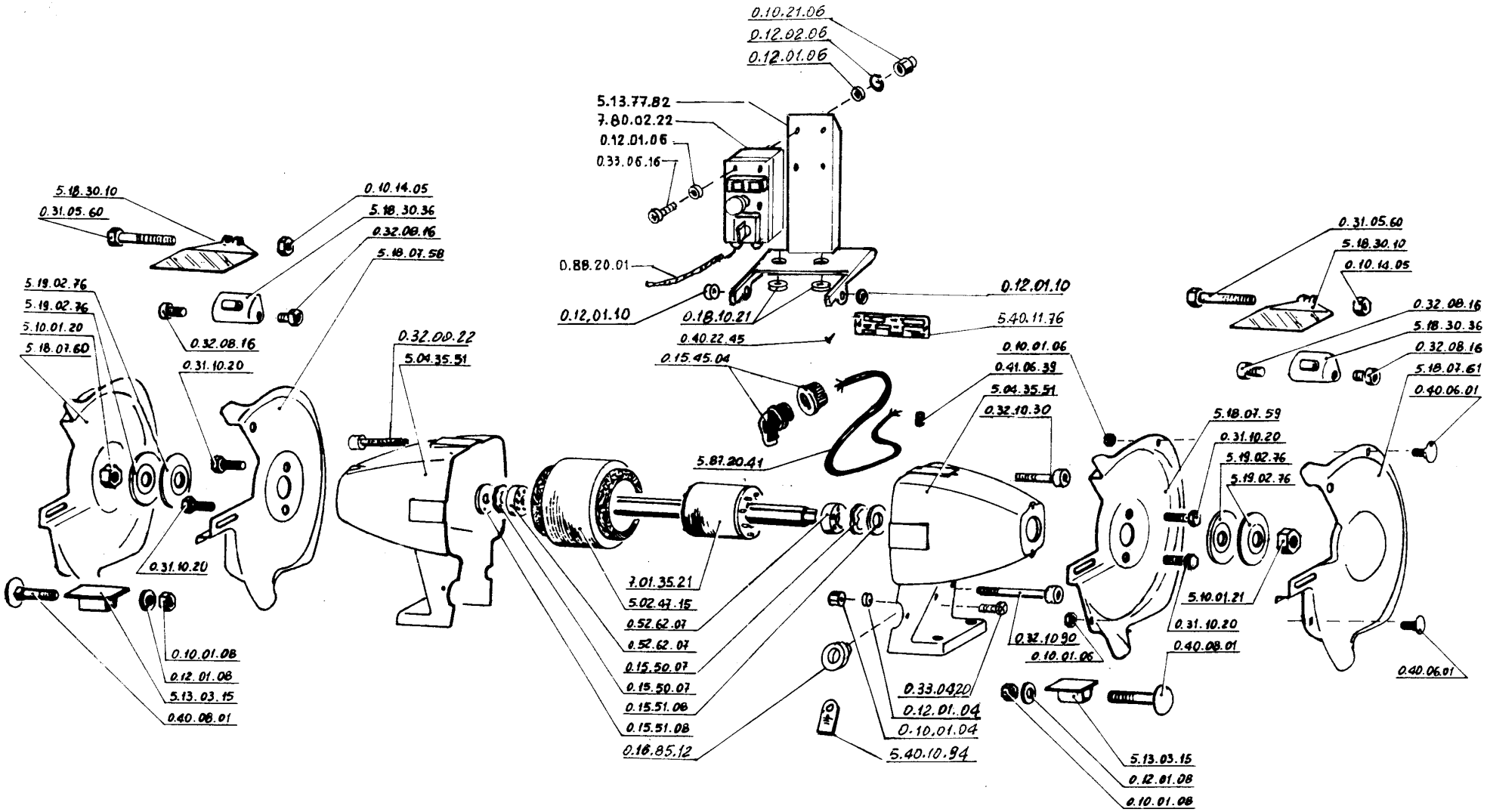Art.	Cod. / Kode	Descrizione / Description / Beschreibung	Pag. / Seite
146	8116731	**Smerigliatrice serie industria / ecologica**	**1/1**
195	8101331	**Touret serie industrie / ecologique - Schleifmaschine industrie - und ökoserie**